PLANIMETRIA GENERALE
Scala 1:200

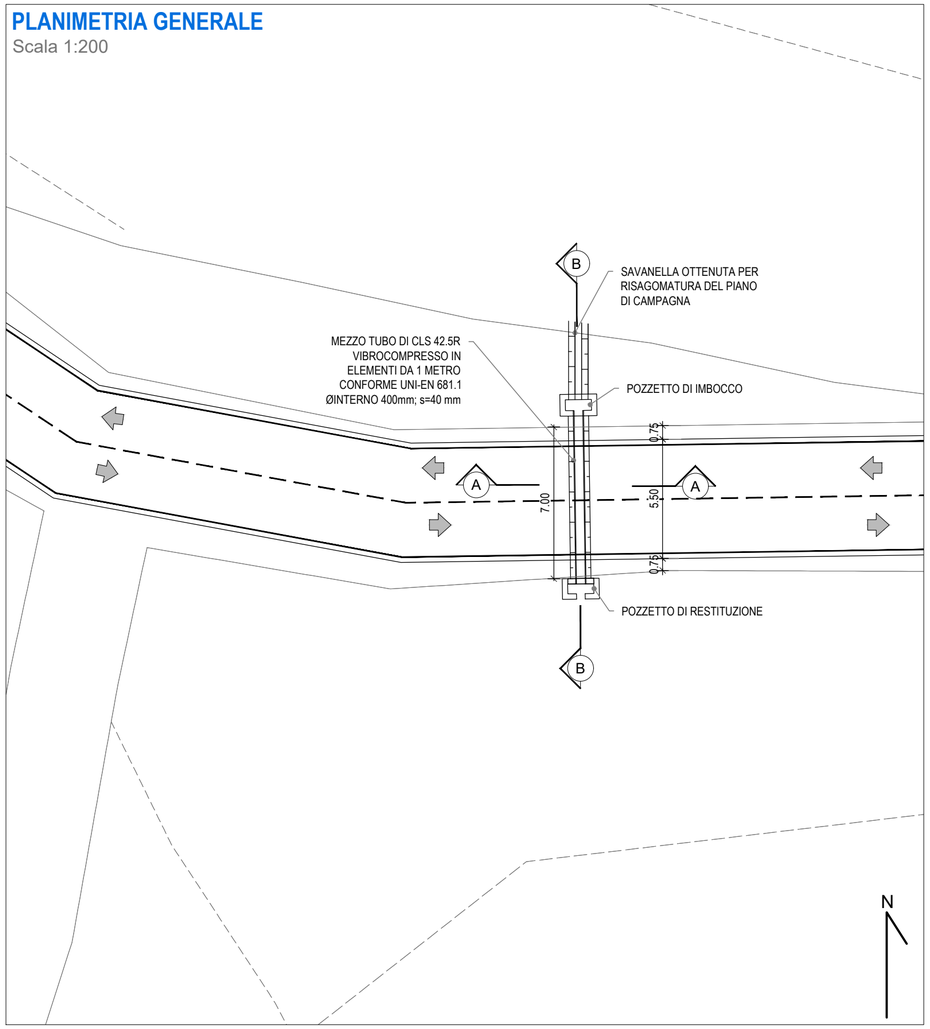

FOTO SEZ. 1

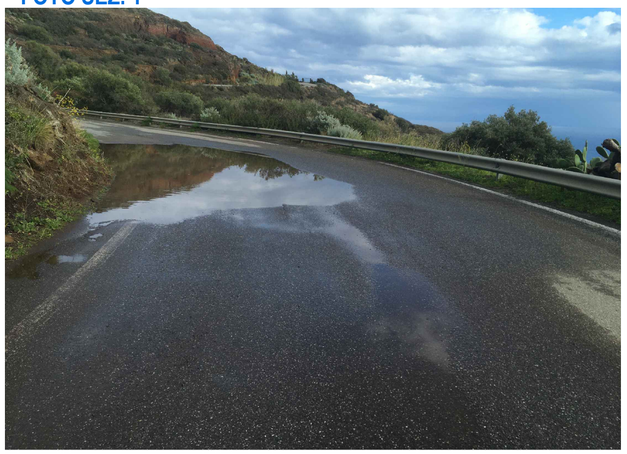

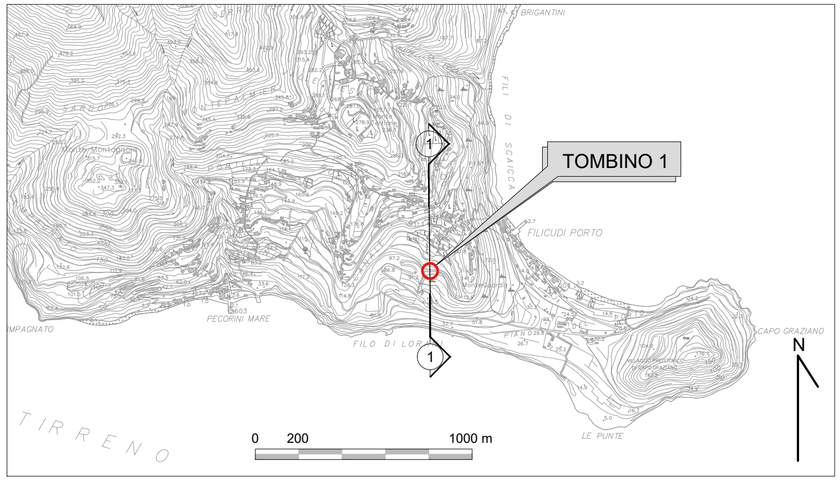

SEZIONE A - A
Scala 1:20

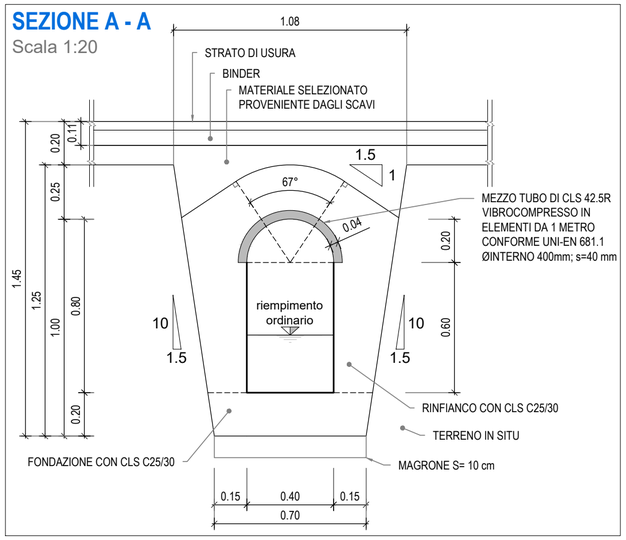

SEZIONE B - B
Scala 1:50

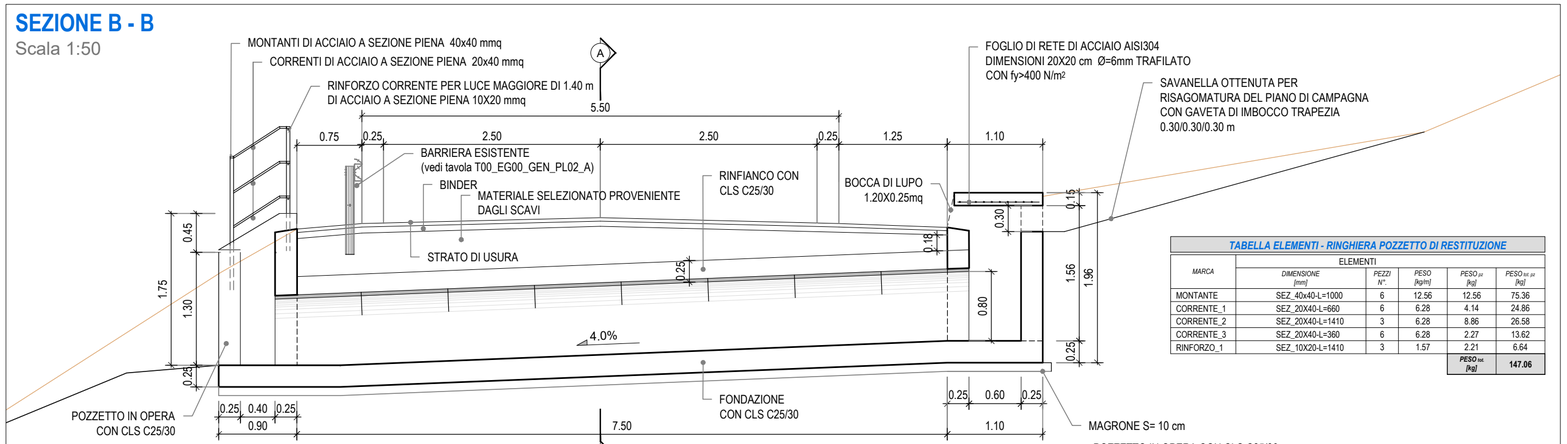

TABELLA ELEMENTI - RINGHIERA POZZETTO DI RESTITUZIONE					
MARCA	ELEMENTI				
	DIMENSIONE [mm]	PEZZI N°.	PESO [kg/m]	PESO $_{el}$ [kg]	PESO $_{TOT\ el}$ [kg]
MONTANTE	SEZ_40x40-L=1000	6	12.56	12.56	75.36
CORRENTE_1	SEZ_20X40-L=660	6	6.28	4.14	24.86
CORRENTE_2	SEZ_20X40-L=1410	3	6.28	8.86	26.58
CORRENTE_3	SEZ_20X40-L=360	6	6.28	2.27	13.62
RINFORZO_1	SEZ_10X20-L=1410	3	1.57	2.21	6.64
				PESO $_{tot}$ [kg]	147.06

PIANTA
Scala 1:50

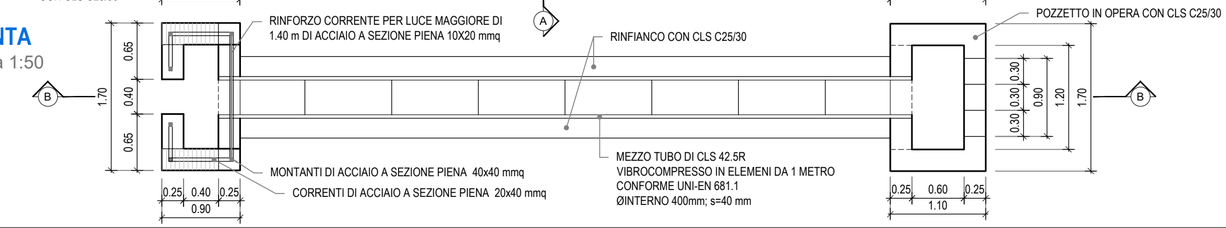

COESIONE ITALIA 21-27 SICILIA

Cofinanziato dall'Unione Europea

Repubblica Italiana

Regione Siciliana

COMMISSARIO di GOVERNO
per il contrasto del dissesto idrogeologico nella Regione Siciliana

MESSA IN SICUREZZA E RIFUNZIONALIZZAZIONE DELLA STRADA DI COLLEGAMENTO CENTRO ABITATO - FRAZIONE PECORINI A MARE - FILICUDI (ME)

Patto per il SUD-ME_17821 Lipari - Filicudi - Codice Caronte SI_1_17821 - CUP J69D16002060001

PROGETTO ESECUTIVO

Coordinamento e integrazione delle prestazioni specialistiche	*Ing. D. Majolino (IENCON-NETEC)*
Geologia	*Dott. F. Cannavò, Dott. M. Orifici (ORION)*
Progettazione Geotecnica	*PhD Ing. I.Cavarretta (IENCON-CDG)*
Progettazione Idraulica e Stradale	*PhD Ing. I.Cavarretta, Ing. S. Merlino (IENCON-CDG-NETEC)*
Progettazione Strutturale	*PhD Ing. I.Cavarretta (IENCON-CDG)*
Progettazione Paesaggistica	*Arch. B. Versaci (ORION)*
Progettazione Ambientale	*Ing. S. Merlino (IENCON-NETEC)*
Coordinamento sicurezza in progettazione	*Ing. M. Brancatelli (ORION)*
Cantierizzazione e interferenze	*Ing. M. Brancatelli (ORION)*
Elaborati Economici	*Ing. G. Baratta (IENCON-NETEC)*
Sistema Gestione Qualità	*Ing. L. Gangitano (IENCON-CDG)*

Firmato digitalmente da **Ignazio Cavaretta**
CN = Ignazio Cavaretta
C = IT

Visto:
il R.U.P.
Arch. Mirko Ficarra

Raggruppamento temporaneo:

INTEGRATED ENGINEERING CONSORTIUM — *CONSORTILE MANDATARIA - s.c.a.r.l.*

CIVIL DESIGN GROUP C.D.G. INGEGNERIA — N.Etec. — *CONSORZIATE ESECUTRICI - s.r.l.*

orion PROGETTI — *SOCIETÀ MANDANTE - s.r.l.s.*

DATA: --/--/--

Elaborati grafici

Tombino 1 - Carpenteria

codice progetto	nome file	REVISIONE	SCALA
progetto: FILI24 — liv. prog.: E — n. prog.: 0001	T00_EG00_GEN_CP01_D.dwg	D	VARIE
codice elab.: opera/ progr.: T00 — ambito/progr.: EG00 — cod. disciplina: GEN — cod. tipo elab.: CP01			

REV.	MOTIVO DELLA REVISIONE	DATA	REDATTO	VERIFICATO	APPROVATO
D	Approfondimenti a seguito osservazioni del Genio Civile	Ottobre 2024	geom. F. Morgano	PhD Ing. I. Cavarretta	ing. L. Gangitano
C	Terza emissione	Settembre 2024	geom. F. Morgano	PhD Ing. I. Cavarretta	ing. L. Gangitano
B	Seconda emissione	Luglio 2024	geom. F. Morgano	PhD Ing. I. Cavarretta	ing. L. Gangitano
A	Prima emissione	Marzo 2024	geom. F. Morgano	PhD Ing. I. Cavarretta	Ing. L. Gangitano